ZONE	REV.	DESCRIPTION	APPROVAL	DATE
3				
2				
1				

RoHS Compliant

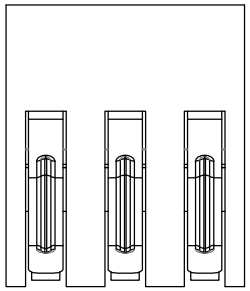

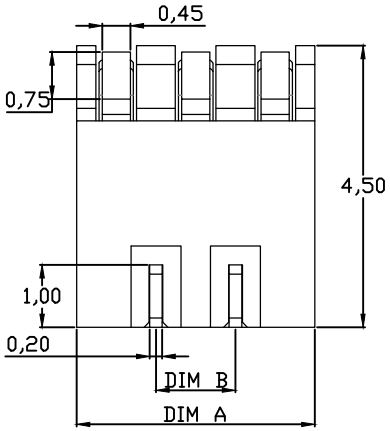

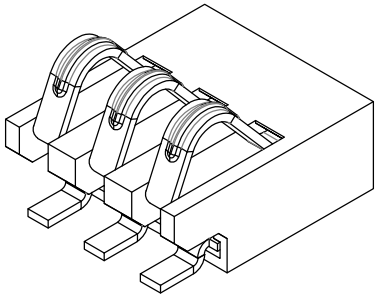

性能：

额定电流：1.0A
额定电压：12V
耐电压：500V
接触电阻：30mΩMAX
绝缘电阻：500MΩ
工作温度：-40℃～+85℃
塑件（材质）：LCP E130I
接触点（材质）：铜合金，触点镀金3u″

PART NO.	DIM A	DIM B
KH-12701-2P225		
KH-12701-3P225		1.27
KH-12701-4P225	5.08	2.54
KH-12701-5P225	6.35	3.81
KH-12701-6P225	7.62	5.08

2.54
3.81

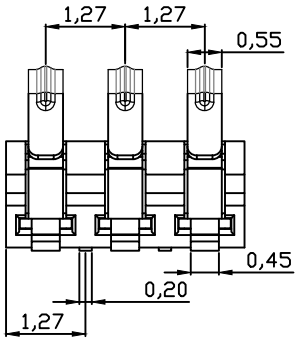

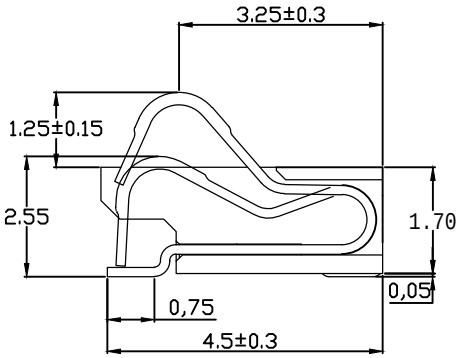

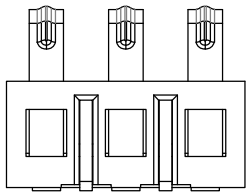

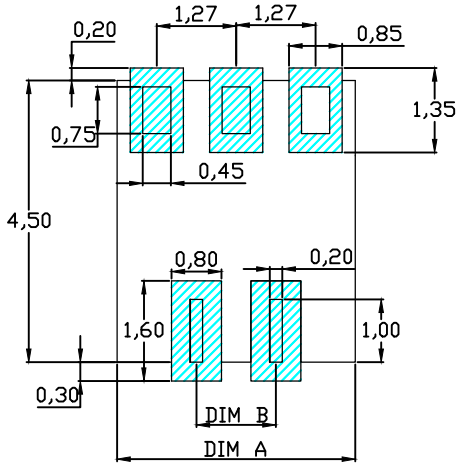

RECOMMENDED PCB LAYOUT

TOP VIEW(.XX±0.05)

深圳市金航标电子有限公司	www.kinghelm.com.cn	DESIGN	X.Z.Huang	SCALE		TOLERANCE	PART NAME	电池座
		DRAWING	X.Z.Huang	UNIT	mm	X. ±0.35	PART NO.	KH-12701系列
KH-12701-3P170	0755-28190160	CHECK	X.X.Zheng	SIZE	A4:210:297	X.X ±0.25	DWG. NO.	RBD-SP-0019
		APPROVAL	M.Y.Li	VER.	01	X.XX ±0.15	DATE	2019-11-04
						ANGLE ±3°		