REV.	ECN NO	LTR	DESCRIPTION	REVISER	DATE

Kinghelm®

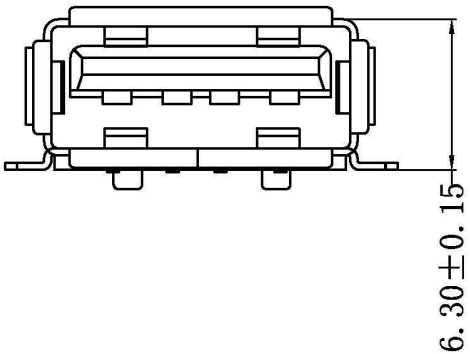

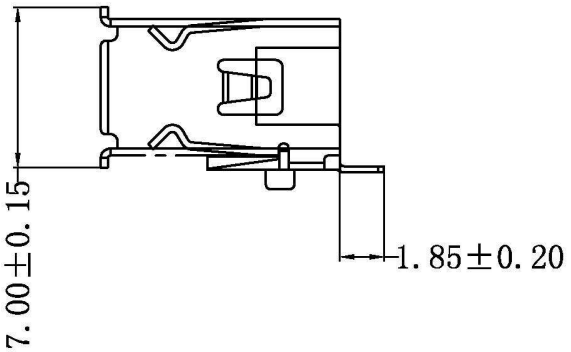

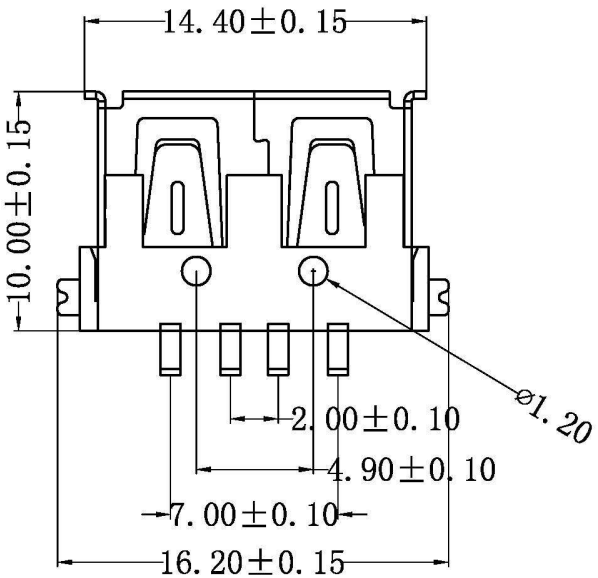

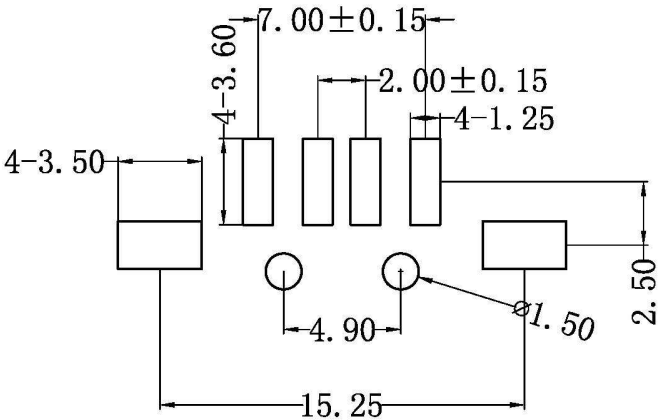

RECOMMENDED PCB LAYOUT

规格说明:Specifications:

电气特性:Electrical:

1. 额定电流：Current Rating
   1.5A/contact terminal
2. 额定电压：Voltage Rating
   30V DC
3. 接触阻抗:Contact Resistance
   30 milliohms MAX
4. 耐电压:Dielectnic Withstanding Voitage:
   500 V AC AT Sea Levol
5. 绝缘阻抗:Lnsulation Resistance:
   1000MEGA ohms MIN

物理性能:Mechanical:

1. 插拔力：Cnnector Mate and Unmate Force
   Mate force:3.57kgf(MAX)
   Unmate force:1.02kgf(MIN)
2. 端子保持力：Terminal Retenion
   1.0kgf(MIN)

原材料:Matorial:

1. 塑胶:Housing:
   Hing Temperature Tnermaplastics,
   Ul 94V-0 PBT White/Black
2. 端子:Contact:Copper Alloy C2680
3. 外壳:Shell: Copper Alloy SPCC

电镀:Finish:

1. 端子:Contact: Piated Gold in Mating Area;
   Tin On Solder Talls
2. 外壳:Shell:
   Nickel Plating

产品图 PRODUCT CHART DWG				深圳市金航标电子有限公司				WWW.BDS666.COM	
公差一览表 TOLERANCE UNLESS OTHERMSE				KH-AF90HCSMT-10JB-H6.3				0755-83044319	
X.	±0.25	X.	±5.°	单位 UNITS	MM	制图 DRAWING	Z-Y-B	制图料号 PRODUCT PART NO.	
.X	±0.20	.X	±2.°	比例 SCALE	1:1	审核 CHKD		产品名称 PRODUCT NO.	A/F 短体10.0（有卷边H=6.3后脚SMT）
.XX	±0.15	.XX	±1.°	日期 DATE	2017.06.11	核准 APPD		角法 VIEW	版本 VER: A0
.XXX	±0.10	.XXX	±0.5°						